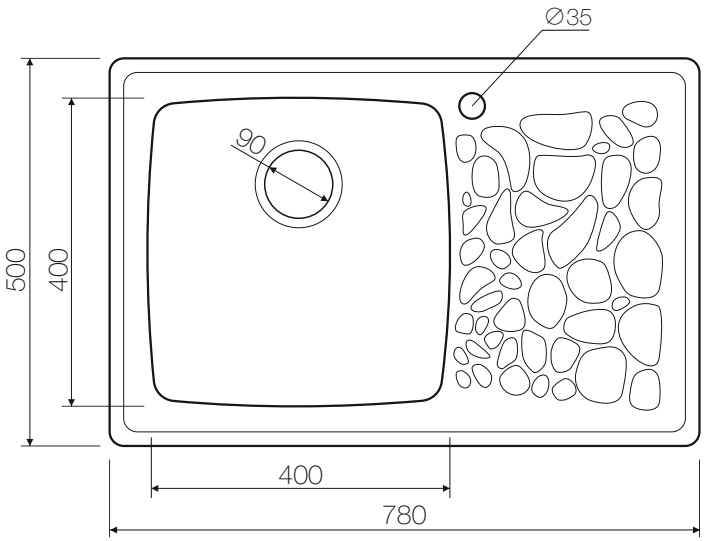

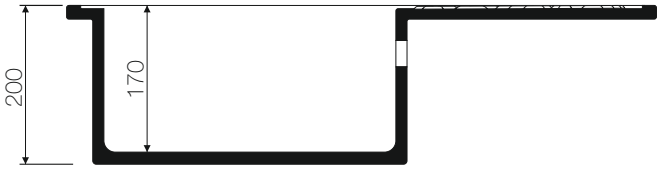

В силу природных особенностей камня
размеры могут отличаться

OMOIKIRI	NATORI		NATORI-BL ONA-78-1-GR-BL NATORI-SA ONA-78-1-GR-SA NATORI-BG ONA-78-1-GR-BG
	Natural granite	Base 60	Weight (kilogram) 51

Врезной монтаж

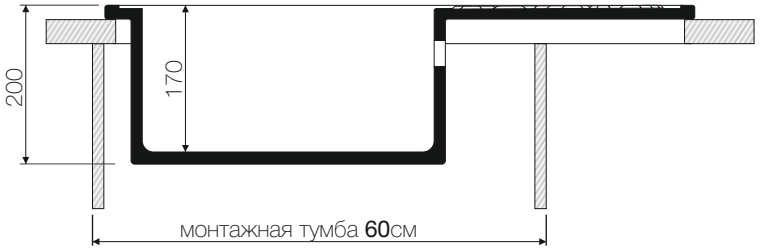

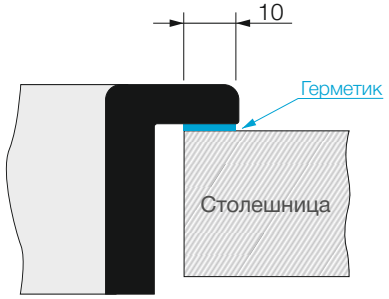

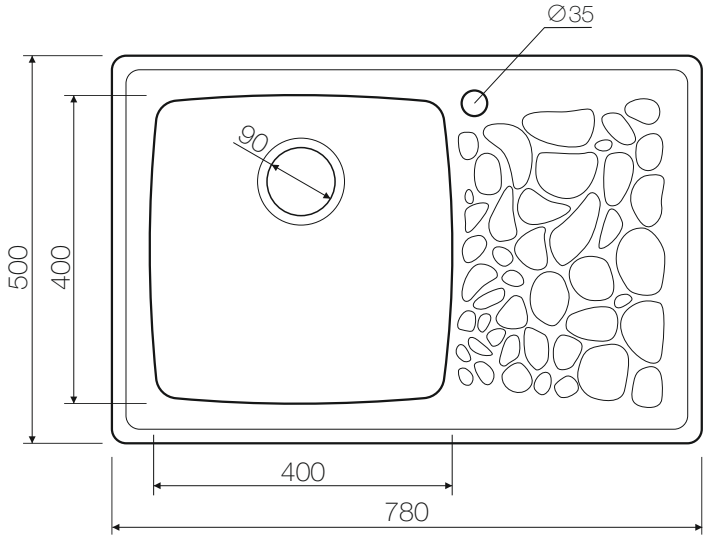

Размер выреза определяется в процессе монтажа

В силу природных особенностей камня размеры могут отличаться

OMOIKIRI	NATORI		NATORI-BL ONA-78-1-GR-BL NATORI-SA ONA-78-1-GR-SA NATORI-BG ONA-78-1-GR-BG
	Natural granite	Base 60	Weight (kilogram) 51