KITCHEN
SYSTEMS

FRANKE

СПЕЦИФИКАЦИЯ

ВИД ТОВАРА: **Вытяжки** ТИП ПОВЕРХНОСТИ: **Нержавеющая сталь / Черное стекло** СЕРИЯ: **GLASS LINEAR** МОДЕЛЬ: **FGL 6015 BK/XS**

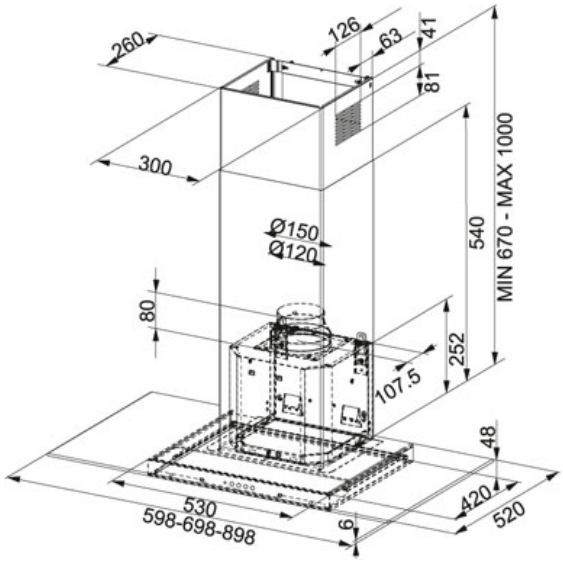

Информация о товаре

Артикул	110.0152.539
Класс энергетической эффективности	E
Тип	Декоративна
Тип вытяжки	Настенная
Ширина в см	60
Уровень шума макс.	66 dB(A)
Уровень шума мин.	50 dB(A)
Мощность (Вт)	145 W
Давление	210 Pa
Освещение	2x20W
Напряжение (В)	220-240 В
Тип управления	Soft touch

Особенности

- Функция фильтрования
- Низкий уровень шума
- Кол-во скоростей
- Класс энергетической эффективности E
- Ширина