KITCHEN
SYSTEMS

FRANKE

СПЕЦИФИКАЦИЯ

ВИД ТОВАРА: **Духовки** ТИП ПОВЕРХНОСТИ: **Fragranite Бежевый** СЕРИЯ: **COUNTRY** МОДЕЛЬ: **CM 981 M OA**

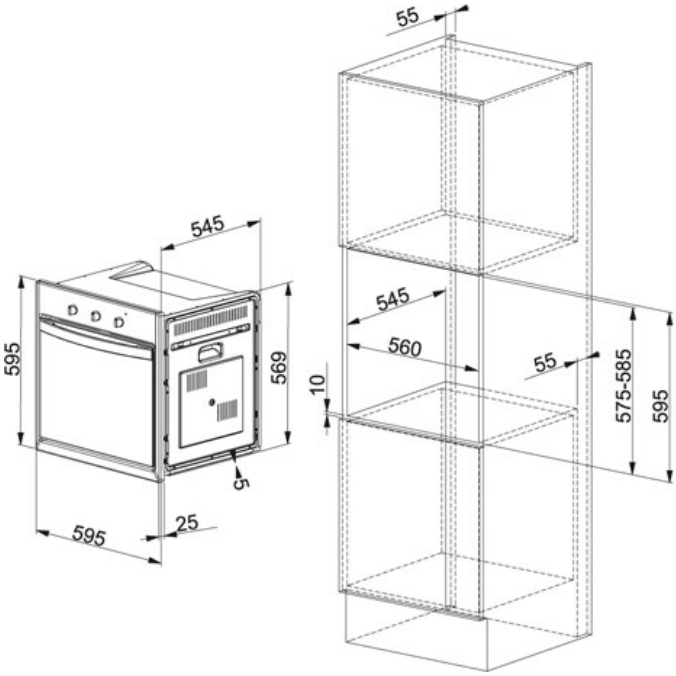

Информация о товаре

Артикул	116.0183.308
Класс энергетической эффективности	A
Рецепты	35 предустановленных
Режимы приготовления	12
Эксклюзивные программы	Complete Menu / Wellness / Pizza Plus
Остекленение	3
Внутренние дверцы	Полноразмерное с запатентованной легкой системой демонтажа
Объем	66 л
Программы	Электронный LCD дисплей и ручки
Направляющие	металлические боковые (телескопические, как опция)
Освещение	2 боковые лампы галогенные
Стандартное оборудование	1 противень 20мм 1 глубокий противень 35мм 1 решетка
Дополнительно	Покрытие эмали Quick clean легкой очистки

Особенности

- Холодная дверца
- Многофункциональная духовка
- Тангенциальная система вентилирования
- Верхний и нижний нагрев
- Верхний/нижний нагрев и конвекция
- Гриль
- Гриль и конвекция
- Размораживание
- Режим "Multy Cooking"
- Конвекция
- Режим "Быстрое приготовление"
- Программа "Wellness"
- Программа "Menu complete"
- Книга рецептов на русском языке
- Нержавеющая сталь AISI 304
- Режим "Mastercooking"
- Режим "Деликатное приготовление"
- Программа меню "Pizza plus"
- Объем
- Класс энергетической эффективности A

KITCHEN
SYSTEMS

FRANKE

Подходящие товары

106.0183.080

106.0183.106

110.0017.957

110.0017.962

110.0040.981

114.0185.003