KITCHEN
SYSTEMS

FRANKE

СПЕЦИФИКАЦИЯ

ВИД ТОВАРА : **Вытяжки** ТИП ПОВЕРХНОСТИ : **Rustic** СЕРИЯ : **COUNTRY LONDRA** МОДЕЛЬ : **FCL 902**

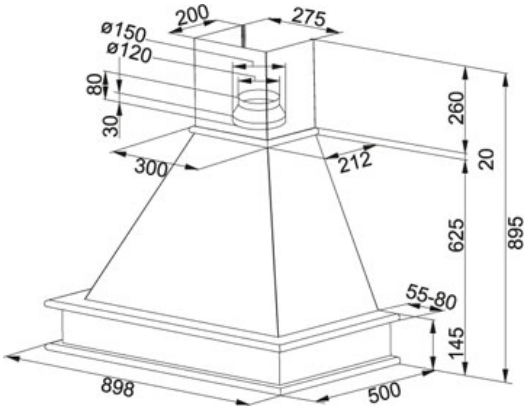

Информация о товаре

Артикул	110.0017.962
Класс энергетической эффективности	E
Тип вытяжки	Настенная
Ширина в см	90,00000
Уровень шума макс.	61 dB(A)
Уровень шума мин.	49 dB(A)
Мощность (Вт)	125 Вт
Давление	200 Pa
Освещение	Лампы накаливания 2x28 Вт
Напряжение (В)	220-240 В
Тип управления	Слайдерное
Дополнительно	Декоративная отделка дерево (опция) Орех 112.0018.035 Вишня 112.0018.036 Дуб 112.0018.037 Неокрашенное дерево 112.0018.038

Особенности

- Кол-во скоростей
- Функция фильтрования
- Низкий уровень шума
- Класс энергетической эффективности E

KITCHEN
SYSTEMS

FRANKE

Подходящие товары

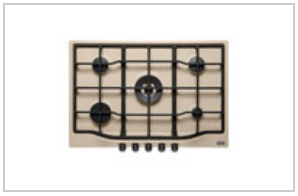

106.0183.106

106.0183.107

114.0175.359

114.0184.964

114.0185.003

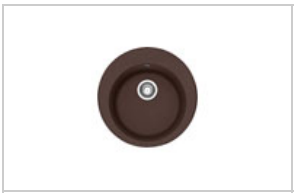

114.0263.237

116.0183.281

116.0183.292

116.0183.308

116.0183.309