KITCHEN
SYSTEMS

FRANKE

СПЕЦИФИКАЦИЯ

ВИД ТОВАРА: **Мойки** ТИП ПОВЕРХНОСТИ: **Fragranite Бежевый** СЕРИЯ: **PEBEL** МОДЕЛЬ: **PBG 611-78**

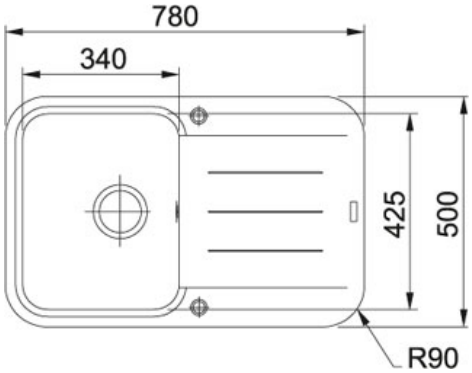

Информация о товаре

Артикул	114.0284.534
Ширина шкафа	450 мм
Диаметр выпуска	3 1/2"
Отверстие под смеситель	2 шт., предварительно сформированны с обратной стороны
Размеры	780 ммx500 мм
Размер чаши	340 ммx425 ммx200 мм
Размеры выреза	760 ммx480 ммxR: 80 мм
Шаблон выреза	Нет
Расположение чаши	Оборачиваемая

Особенности

Активная антибактериальная защита

45 Ширина 45 см

KITCHEN
SYSTEMS

FRANKE

Аксессуары

112.0251.306

Подходящие товары

115.0006.698

115.0199.999