KITCHEN
SYSTEMS

FRANKE

СПЕЦИФИКАЦИЯ

ВИД ТОВАРА: **Мойки** ТИП ПОВЕРХНОСТИ: **Fragranite Графит** СЕРИЯ: **CALYPSO** МОДЕЛЬ: **COG 620**

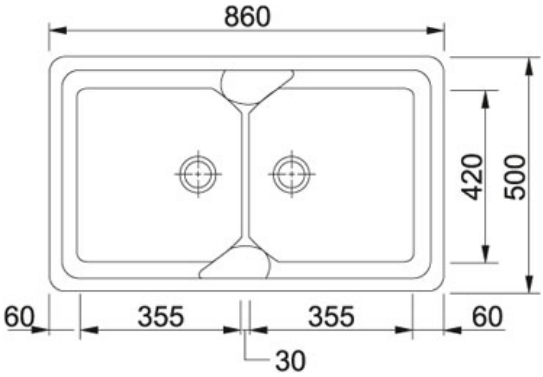

Информация о товаре

Артикул	114.0185.287
Ширина шкафа	800 мм
Диаметр выпуска	3 1/2"
Отверстие под смеситель	1 + 1 (предварит. сформировано с обр. стороны)
Размеры	860 ммx500 мм
Размер чаши	355 ммx420 ммx210 мм
Размеры выреза	840 ммx480 мм

KITCHEN
SYSTEMS

FRANKE

Подходящие товары

106.0183.016

110.0017.942

110.0017.946

110.0017.957

110.0017.962

110.0040.981