KITCHEN
SYSTEMS

FRANKE

СПЕЦИФИКАЦИЯ

ВИД ТОВАРА: **Смесители** ТИП ПОВЕРХНОСТИ: **Нержавеющая сталь** СЕРИЯ: **ATLAS** МОДЕЛЬ: **ПОВОРОТНЫЙ ИЗЛИВ**

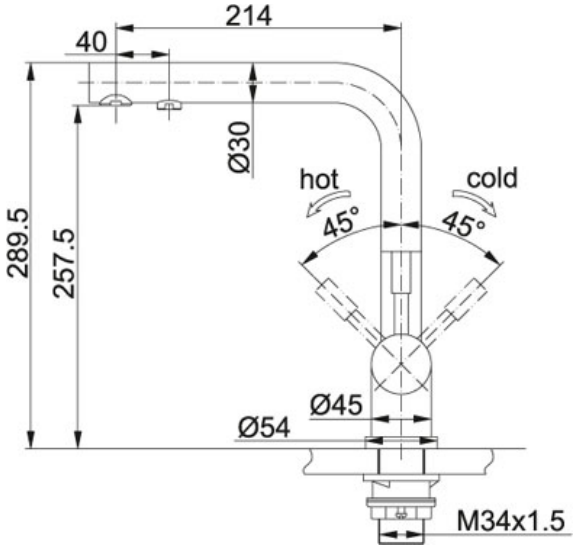

Информация о товаре

Артикул	120.0179.978
Тип	смеситель с функцией фильтра для воды
Картридж	керамические диски Ø 35
Высота	289.5 мм
Угол вращения	360°

Особенности

AISI 304 Нержавеющая сталь AISI 304

KITCHEN
SYSTEMS

Аксессуары

133.0284.025

133.0284.026