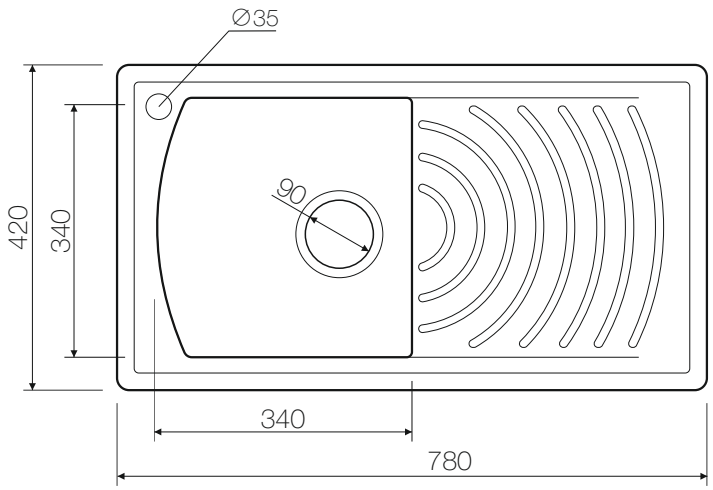

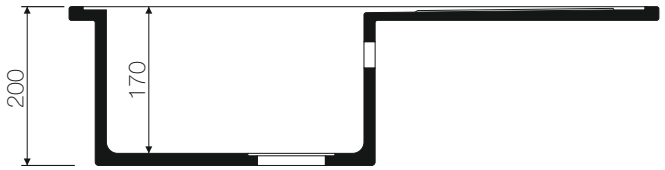

В силу природных особенностей камня
размеры могут отличаться

OMOIKIRI	KEGON		KEGON-BL OKE-78-1-GR-BL KEGON-SA OKE-78-1-GR-SA KEGON-BG OKE-78-1-GR-BG
	Natural granite	Base 45	Weight (kilogram) 48

Врезной монтаж

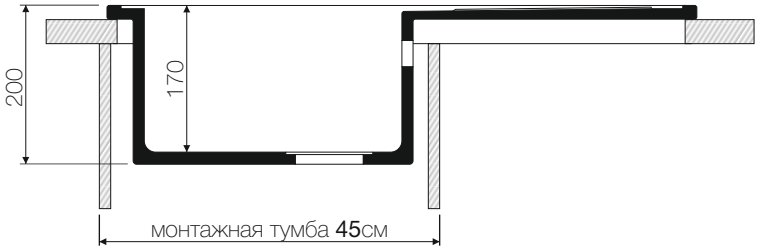

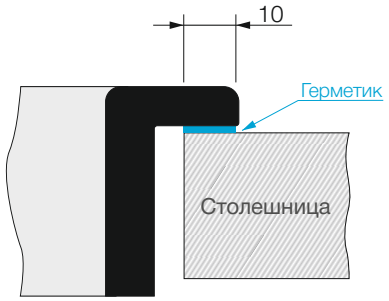

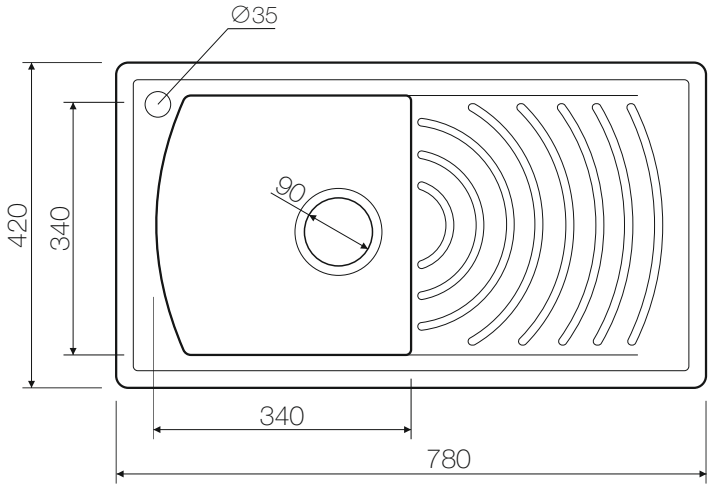

Размер выреза определяется в процессе монтажа

В силу природных особенностей камня размеры могут отличаться

OMOIKIRI	KEGON		KEGON-BL OKE-78-1-GR-BL KEGON-SA OKE-78-1-GR-SA KEGON-BG OKE-78-1-GR-BG
	Natural granite	Base 45	Weight (kilogram) 48