KITCHEN
SYSTEMS

FRANKE

СПЕЦИФИКАЦИЯ

ВИД ТОВАРА: **Мойки** ТИП ПОВЕРХНОСТИ: **Нержавеющая сталь** СЕРИЯ: **EUROSTAR** МОДЕЛЬ: **ETN 614**

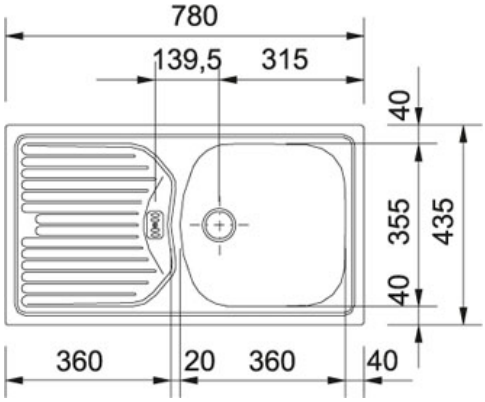

Информация о товаре

Артикул	101.0060.162
Ширина шкафа	450 мм
Диаметр выпуска	1 1/2"
Отверстие под смеситель	Нет
Размеры	780 ммx435 мм
Размер чаши	360 ммx355 ммx 155 мм
Размеры выреза	760 ммx415 мм
Шаблон выреза	Нет
Расположение чаши	Оборачиваемая

KITCHEN
SYSTEMS

FRANKE

Аксессуары

112.0007.629