NEW YORK 40X40 (L) Integrated

T09T2LLU06GDS

Новый номер артикула	R27639
глубина	180 mm
Старый номер артикула	T09T2LLU06GDS
Слив	3,5" слив
размер тумбы	450 mm
Тип	квадратная мойка
Размер мойки	403 x 403 mm
класс	Elite
Общий размер	440 x 440 mm
серии	New York serie
способ монтажа	Интегрированный монтаж, стандартная врезка, Подстольный монтаж

Сопутствующие товары

Nova

K785K

Cutting board glass s1250

S1250
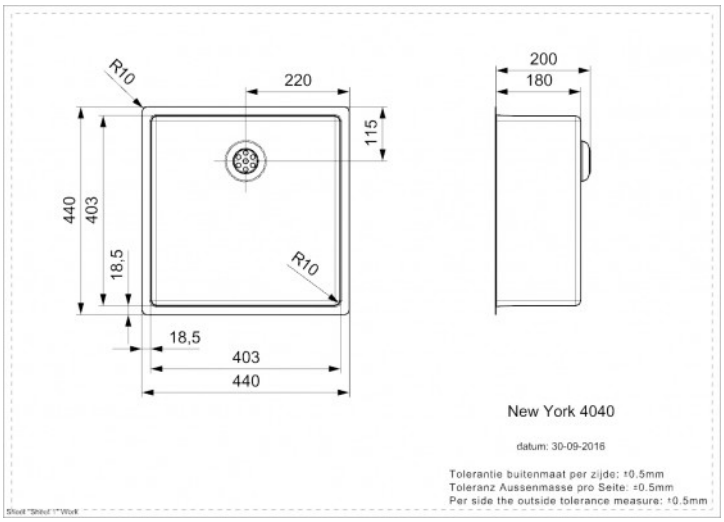
Технический чертеж