KITCHEN
SYSTEMS

FRANKE

СПЕЦИФИКАЦИЯ

ВИД ТОВАРА: **Варочные поверхности** ТИП ПОВЕРХНОСТИ: **Чёрное стекло** СЕРИЯ: **ИНДУКЦИЯ** МОДЕЛЬ: **FHFB 905 5I ST**

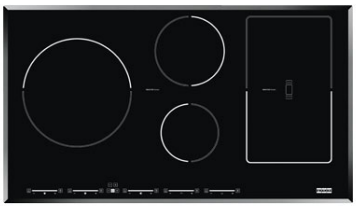

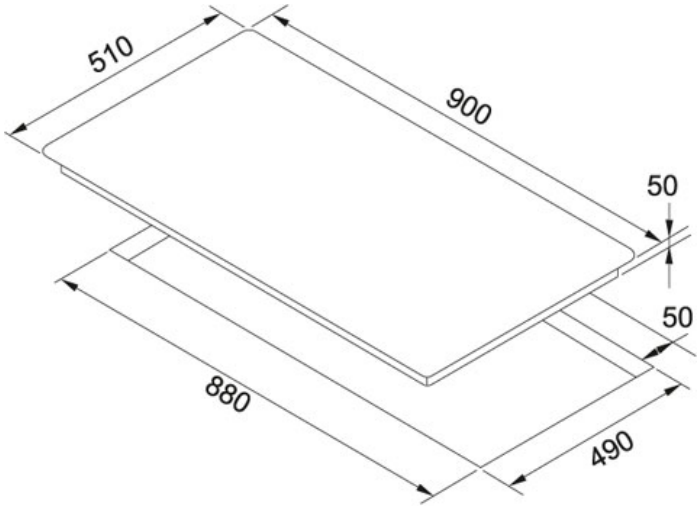

Информация о товаре

Артикул	108.0181.162
Тип	Индукция
Управление	Сенсорное
Кол-во зон нагрева	5
Мощность (Вт)	1xØ 145 - 2200W 1xØ 180 - 3000W 2x 184x220 - 3700W Ø 260 - 3700W
Тип управления	Сенсорное
Ступени мощности	от 1 до 9
Размеры	900 ммx510 мм
Размеры выреза	880 ммx490 мм

Особенности

- Ширина
- Кол-во горелок
- Индукция
- Блокировка
- Выключатель
- Таймер

KITCHEN
SYSTEMS

FRANKE

Подходящие товары

101.0150.351

110.0282.634

116.0279.664

127.0293.500

127.0293.510

131.0264.329