KITCHEN
SYSTEMS

FRANKE

СПЕЦИФИКАЦИЯ

ВИД ТОВАРА: **Смесители** ТИП ПОВЕРХНОСТИ: **Хром** СЕРИЯ: **FLUENCE** МОДЕЛЬ: **ВЫДВИЖНОЙ НОСИК**

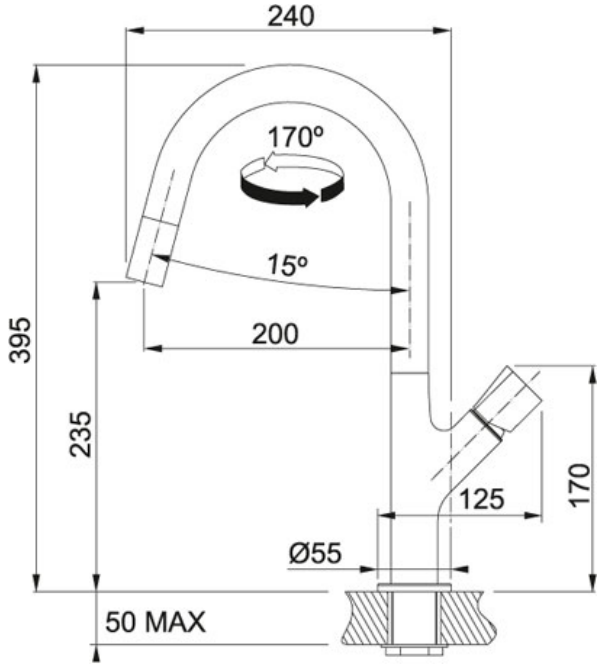

Информация о товаре

Артикул	115.0352.510
Исполнение	выдвижной носик
Тип	керамический картридж
Картридж	керамические диски Ø 25
Тип ручки	боковой рычаг
Диаметр	Ø 35 mm
Высота	395 мм
Угол вращения	170°