KITCHEN
SYSTEMS

FRANKE

СПЕЦИФИКАЦИЯ

ВИД ТОВАРА: **Духовки** ТИП ПОВЕРХНОСТИ: **Белый** СЕРИЯ: **CRYSTAL** МОДЕЛЬ: **CR 912 M WH DCT 60+**

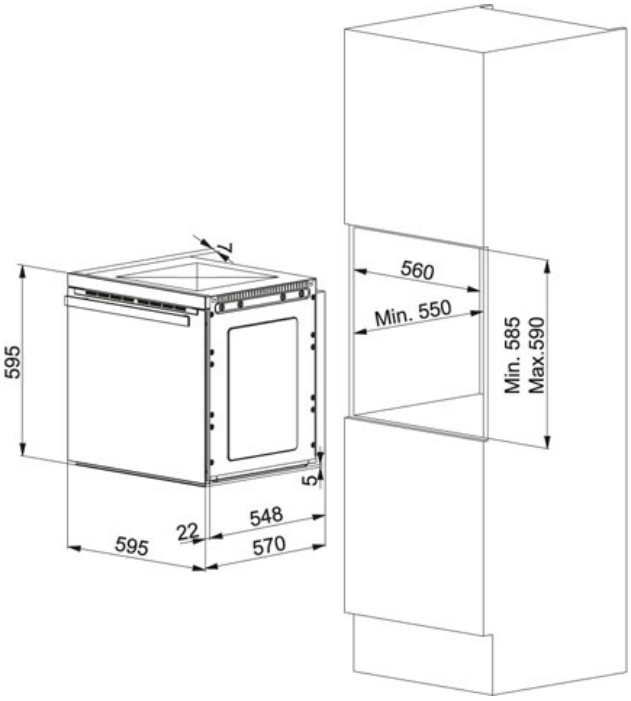

Информация о товаре

Артикул	116.0279.670
Класс энергетической эффективности	A+
Тип	Встраиваемый
Программирование	Электронное
Управление	Сенсорное
Режимы приготовления	12
Эксклюзивные программы	Complete Menu / Wellness / Menu Pizza Plus
Остекленение	3
Внутренние дверцы	Полноразмерное с запатентованной легкой системой демонтажа
Объем	73 л
Дисплей	LCD - жидкокристал.
Направляющие	металлические боковые (телескопические, как опция)
Освещение	2 боковые лампы галогенные
Напряжение (В)	220-240 В
Стандартное оборудование	1 противень 20мм, 1 глубокий противень 35мм 2 решетки

Особенности

- Холодная дверца
- Многофункциональная духовка
- Книга рецептов на русском языке
- Muffle 73
- Щуп для мяса
- Программа "Menu complete"
- Программа "Wellness"
- Программа меню "Pizza plus"
- Класс энергетической эффективности A+

KITCHEN
SYSTEMS

FRANKE

Подходящие товары

101.0150.348

106.0052.054

108.0290.071

110.0197.428

110.0260.619

110.0260.620

110.0282.635

127.0296.444

131.0264.309

131.0264.332