KITCHEN
SYSTEMS

FRANKE

СПЕЦИФИКАЦИЯ

ВИД ТОВАРА: **Мойки** ТИП ПОВЕРХНОСТИ: **Нержавеющая сталь** СЕРИЯ: **NEPTUNE** МОДЕЛЬ: **NEX 251**

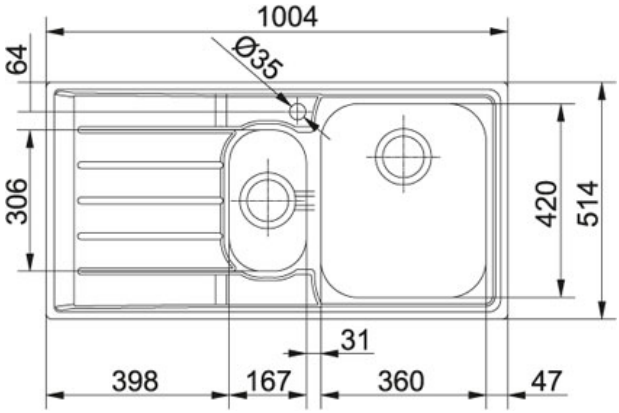

Информация о товаре

Артикул	127.0059.717
Ширина шкафа	600 мм
Диаметр выпуска	3 1/2" корзинчатый выпуск
Отверстие под смеситель	1
Размеры	1004 ммx514 мм
Размер чаши	360 ммx420 ммx200 мм
Размеры выреза	995 ммx506 ммx R: 20 мм
Шаблон выреза	Нет
Расположение малой чаши	в центре
Противоположная конфигурация	127.0059.658

Особенности

- Установка вровень со столешницей
- Плоский кант SlimTop
- AISI 304 — Нержавеющая сталь AISI 304